DS-1280ZJ-S

Anschlusskasten für Domekamera

Merkmale:

- Aluminiumlegierung mit behandelter Oberfläche
- Witterungsbeständiges Design
- Einfache Montage

Abmessungen:

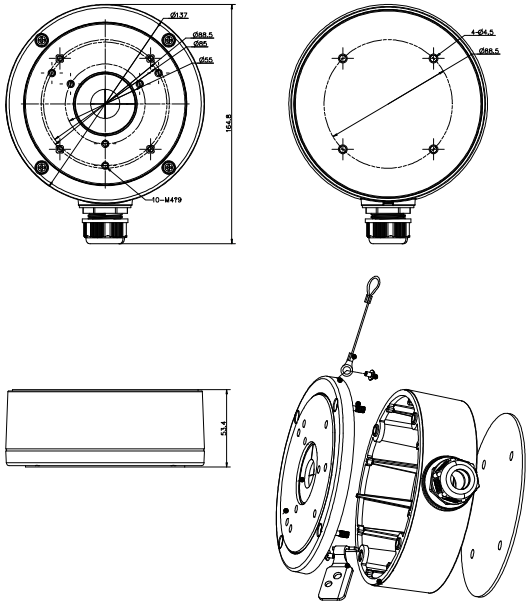

Artikelnummer:

DS-1280ZJ-S

Parameter:

Model / Parameter	DS-1280ZJ-S
	Anschlusskasten für Domekamera
Farbe	Hikvision Weiß
Material	Aluminium
Abmessung ca.	Φ137x51.5mm
Gewicht ca.	527g

Hinweis:

- Die Halterung sollte nach der Montage stramm anliegen
- Die Decke muss mindestens das Dreifache des Gewichts der Halterung inklusive Kamera tragen können
- Die maximale Tragkraft dieser Halterung betragt 4,5 KG
- Für die Verwendung im Außenbereich bedarf es einer Gummidichtung

Hinweis: Bauform und Abbildung ähnlich, geringfügige Änderungen nicht ausgeschlossen.