DS-1271ZJ-120

Montagehalterung für Minidomekameras

Merkmale:

- Aluminiumlegierung mit behandelter Oberfläche
- Für Innen und Außen
- Einfache Verkabelung

Abmessungen:

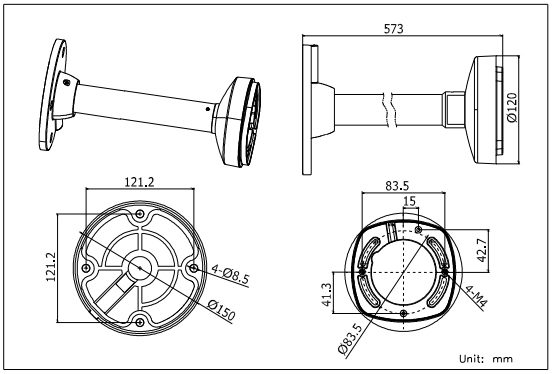

Artikelbezeichnung:

DS-1271ZJ-120

Parameter:

Model / Parameter	DS-1271ZJ-120
	Montagehalterung für Minidomekameras
Farbe	Hikvision Weiß
Einsetzbar für	Halterung für diverse Domekameras
Material	Aluminium
Abmessungen	150 × 573 mm
Gewicht	1290 g

Hinweis:

- Die Halterung sollte nach der Montage stramm anliegen
- Die Decke muss mindestens das Dreifache des Gewichts der Halterung inklusive Kamera tragen können
- Die maximale Tragkraft dieser Halterung betragt 4.5 KG
- Für die Verwendung im Außenbereich bedarf es einer Gummidichtung

Montageschritte:

① Wählen Sie eine geeignete Wand zur Montage und führen Sie die Anschlussleitungen durch den Wandhalter

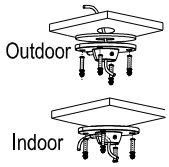

Wasserdichtes Gummi ist notwendig für die Außenanbringung

② Verbinden Sie den Pol mit den Adapter, Kabel einziehen und verschrauben

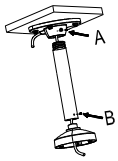

A&B: Festspannschraube

③ Schrauben und vervollständigen Sie die Fixierung des Adapters und des Pols

④ Entnehmen Sie die untere Kuppel und das Innenmodul

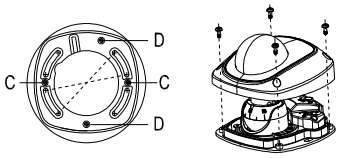

C: DS-2CS58A1XX,DS-2CD25XX
D: DS-2CD71XX

⑤ Installieren Sie den Adapter an der Halterung und verschrauben es

⑥ Verkabeln Sie die Kamera und fixieren Sie sie

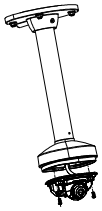

⑦ Ändern Sie den Blickwinkel, Und verschrauben Sie die untere Kuppel

⑧ Die Montage ist abgeschlossen

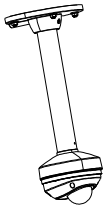

Hinweis: Bauform und Abbildung ähnlich, geringfügige Änderungen nicht ausgeschlossen.