DS-1241ZJ

Deckeneinbau-Halterung für diverse Domekameras

Merkmale:

- Aluminumausführung
- Montagefreundlich dank innenliegender Kabelführung

Abmessungen:

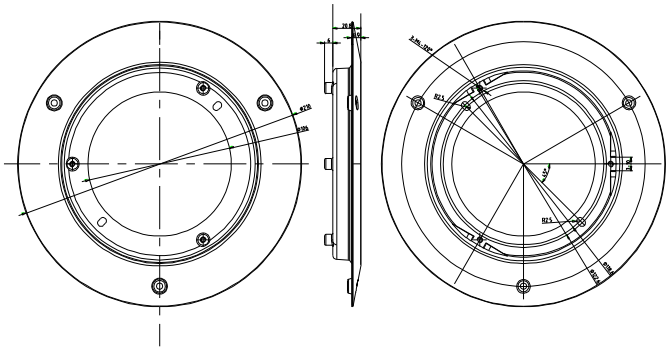

Artikelnummer:

DS-1241ZJ

Parameter:

Model / Parameter	DS-1241ZJ Deckeneinbau-Halterung für diverse Domekamera
Farbe	Hikvision-Weiß
Material	Aluminium
Abmessungen	210×26.8mm
Gewicht	260g

Hinweis:

- Die Halterung sollte nach der Montage stramm anliegen
- Nur für die Verwendung im Innenbereich
- Die Decke muss mindestens das Dreifach des Gewichts Der Halterung inklusive Kamera tragen können
- Die maximale Tragkraft beträgt 4,5kg

Hinweis: Bauform und Abbildung ähnlich, geringfügige Änderungen nicht ausgeschlossen.